AGATHON
SWITZERLAND

Zubehör
Accessories

07049040
INCH

Haltestücke

Technische Daten:
- Werkstoff: Stahl

Lieferumfang:
- Ohne Schraube, muss bei Bedarf separat bestellt werden

Clamps

Technical data:
- Material: Steel

Extent of supply:
- Without screw, must be separately ordered if necessary

Wird nur noch als Ersatz geliefert!!

Will be delivered only for spares!!

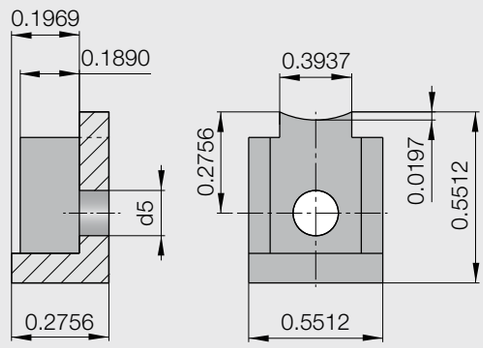

Bestellbeispiel:
Haltestücke
070.49.040

Order example:
Clamps
070.49.040

Art.-Nr.	d5	zu Norm / for Standards	Art. Nr. der Schraube / of screw
070.49.040	0.327	662, 663, 794	070.49.070 5/16-18UNC L=3/4

Fett = Vorzugsgrössen / Bold = preferred dimension
Kursiv = auf Anfrage / Italic = upon request

AGATHON
SWITZERLAND

Zubehör
Accessories

55004030
INCH

Haltestücke

Technische Daten:
- Werkstoff: 1.0718 (9SMn-Pb28)
- Nikoxbehandelt

Lieferumfang:
- Ohne Schraube, muss bei Bedarf separat bestellt werden

Clamps

Technical data:
- Material: 1.0718 (9SMn-Pb28)
- Nikox treated

Extent of supply:
- Without screw, must be separately ordered if necessary

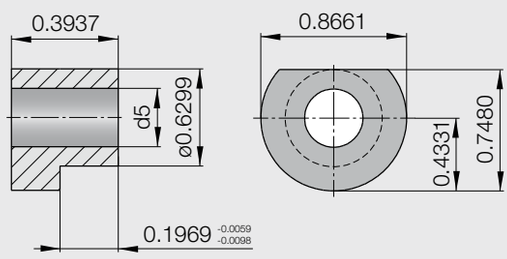

Bestellbeispiel:
- Haltestücke 55.004.030

Order example:
- Clamps 55.004.030

Art.-Nr.	d5	zu Norm / for Standards	Art. Nr. der Schraube / of screw
55.004.030	0.327	662, 663, 794	070.49.070 5/16-18UNC L=3/4

Fett = Vorzugsgrössen / Bold = preferred dimension
Kursiv = auf Anfrage / Italic = upon request

Polígono Industrial O Rebullón s/n. 36416 - Mos - España - rodavigo@rodavigo.com